Gothaer Fahrzeugachsen
Qualität „Made in Germany“
Sicher
Wirtschaftlich

Die Achsenfabrik

Lieferprogramm

GFA – aus Tradition innovativ.

Mit über 150 Jahren Firmengeschichte sind wir ein unabhängiger, wachstumsorientierter Hersteller von Achsen & Achsaggregaten, sowie

mechanisch bearbeiteten Komponenten für den Maschinenbau und die Schutztechnik.

Unter der international bekannten GFA-Marke entwickeln und produzieren wir Anhängerachsen und Achsaggregate von 3,2 bis 7,5 Tonnen.

Neben den Serienprodukten bieten wir unseren Kunden individuelle Lösungen, zugeschnitten auf die entsprechenden Anforderungen an.

Gothaer Fahrzeugachsen GmbH

Inhaltsverzeichnis

I. Achskörper trommelgebremst
3,2t Aufgelastet 3,5t ..... Seite 4
5,0t ..... Seite 5
5,5t Aufgelastet 6,0t ..... Seite 6
7,5t ..... Seite 7

II. Achskörper scheibengebremst
5,5t ..... Seite 8
6,25t ..... Seite 9
7,5t ..... Seite 10

III. Achsstummel
3,2t bis 7,5t ..... Seite 11

IV. Luftfederaggregate
LAU K (Fahrhöhe 180 mm) ..... Seite 12
LAU 1 (Fahrhöhe 249 mm) ..... Seite 12
LAU 2 (Fahrhöhe 349 mm) ..... Seite 12
LAO 1 (Fahrhöhe 454 mm) ..... Seite 13
LAO 2 (Fahrhöhe 554 mm) ..... Seite 13

V. Parabelfederaggregate
Übersicht Parabelfederaggregate ..... Seite 14

VI. Reifendruckkontrolle
ATIS Automatisches Reifendruck-Kontrollsystem ..... Seite 15

VII. Zubehör ..... Seite 16

VIII. Komponenten CNC–Bearbeitung Schweißen ..... Seite 17

IX. Kontakte / Ansprechpartner ..... Seite 19

Gothaer Fahrzeugachsen GmbH

Achskörper Trommelbremse

3,2 t Trommelbremse

Art.-Nr.:	RB323006
Achslast (Kg):	3.200 Aufgelastet 3.500
ZA-Anh. (Kg).:	3.200 Aufgelastet 3.500
Bremse:	GFA-Trommel 300 x 60 mm
Bereifung:	17,5" und 19,5"
Federung:	Parabelfederung oder Luftfederaggregat
Einpresstiefe:	ET 0
Radanschluss:	6 x 205 mm
Mittenzentrierung:	160 mm
ABS:	vorbereitet

Varianten:

Gesamtlänge Maß A	Spurbreite Maß B	Federmitte Maß C	Grundplattenmitte Maß D
2440	2200	1400	811
2340	2100	1300	711
2240	2000	1200	611
2140	1900	1100	511
2040	1800	1000	411
1940	1700	900	311

Sondermaße auf Anfrage möglich

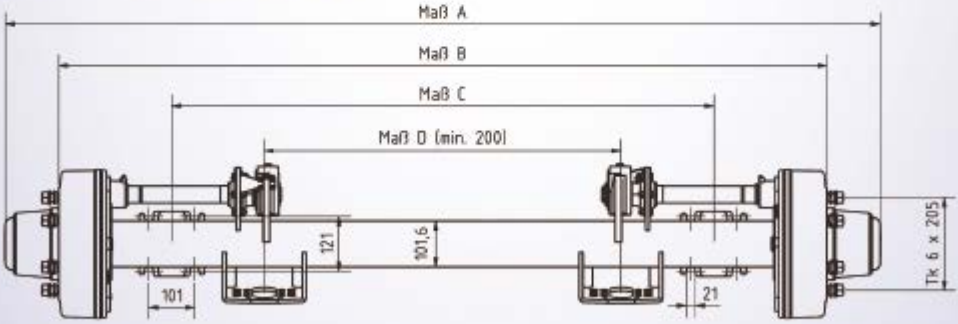

Gothaer Fahrzeugachsen GmbH

Achskörper Trommelbremse

5,0 t Trommelbremse

Art.-Nr.:	RB503008
Achslast (Kg):	5.000
ZA-Anh. (Kg).:	5.000
Bremse:	GFA-Trommel 300 x 80 mm
Bereifung:	17,5" und 19,5" / Einfach / Zwilling
Federung:	Parabelfederung oder Luftfederaggregat
Einpresstiefe:	ET 0 / ET für Zwillingsbereifung auf Anfrage
Radanschluss:	6 x 205 mm
Mittenzentrierung:	160 mm
ABS:	vorbereitet

Varianten:

Gesamtlänge Maß A	Spurbreite Maß B	Federmitte Maß C	Grundplattenmitte Maß D
2390	2200	1400	761
2290	2100	1300	661
2190	2000	1200	561
2090	1900	1100	461
1990	1800	1000	361
1890	1700	900	261

Sondermaße auf Anfrage möglich

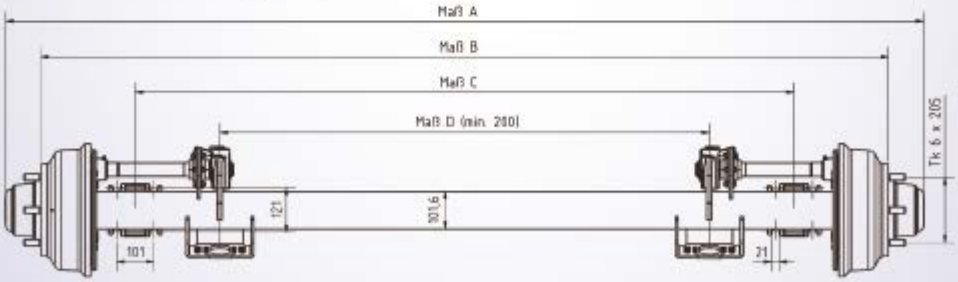

Gothaer Fahrzeugachsen GmbH

Achskörper Trommelbremse

5,5 t Trommelbremse

Art.-Nr.:	RB553010
Achslast (Kg):	5.500 Aufgelastet 6.000
ZA-Anh. (Kg).:	5.500 Aufgelastet 6.000
Bremse:	GFA-Trommel 300 x 100 mm
Bereifung:	17,5" und 19,5" / Einfach / Zwilling
Federung:	Parabelfederung oder Luftfederaggregat
Einpresstiefe:	ET 0 / ET für Zwillingsbereifung auf Anfrage
Radanschluss:	6 x 205 mm
Mittenzentrierung:	160 mm
ABS:	vorbereitet

Varianten:

Gesamtlänge Maß A	Spurbreite Maß B	Federmitte Maß C	Grundplattenmitte Maß D
2390	2200	1400	730
2290	2100	1300	630
2190	2000	1200	530
2090	1900	1100	430
1990	1800	1000	330
1890	1700	900	230

Sondermaße auf Anfrage möglich

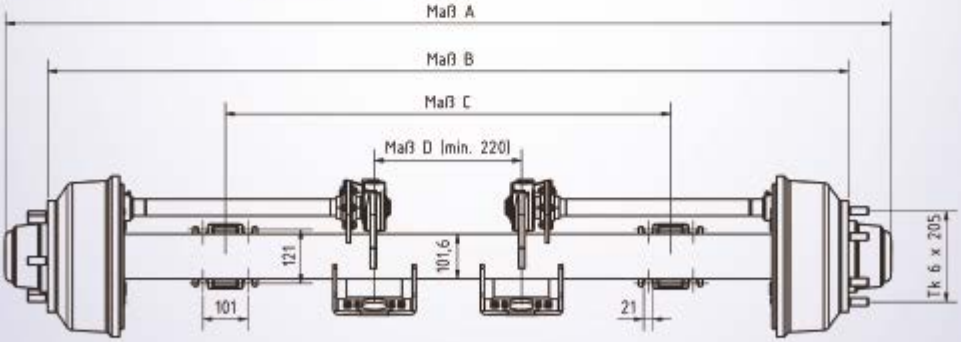

Gothaer Fahrzeugachsen GmbH

Achskörper Trommelbremse

7,5 t Trommelbremse

Art.-Nr.:	RB753016
Achslast (Kg):	7.500
ZA-Anh. (Kg).:	7.500
Bremse:	GFA-Trommel 300 x 160 mm
Bereifung:	17,5" und 19,5" / Einfach / Zwilling
Federung:	Parabelfederung oder Luftfederaggregat
Einpresstiefe:	ET 0 / ET für Zwillingsbereifung auf Anfrage
Radanschluß:	6 x 205 mm wahlweise 10 x 225 mm
Mittenzentrierung:	175,5 mm
ABS:	vorbereitet

Varianten:

Gesamtlänge Maß A	Spurbreite Maß B	Federmitte Maß C	Grundplattenmitte Maß D
2390	2200	1400	668
2290	2100	1300	568
2290	2100	1200	568
2190	2000	1300	468
2160	1970	1300	438
2090	1900	1200	368

Sondermaße auf Anfrage möglich

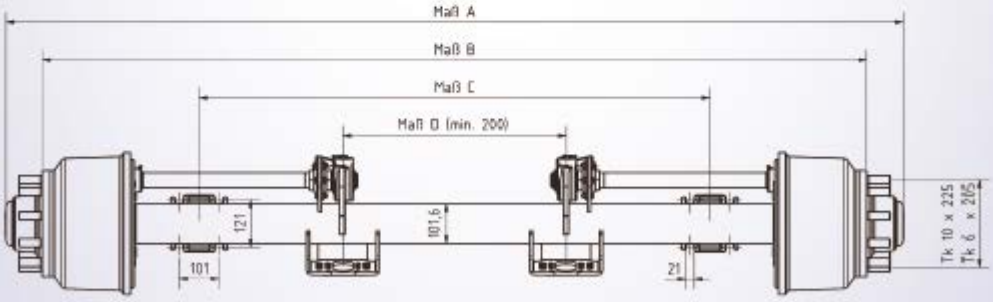

Gothaer Fahrzeugachsen GmbH

Achskörper Scheibenbremse

5,5 t Scheibenbremse

Art.-Nr.:	RD553334
Achslast (Kg):	5.500
ZA-Anh. (Kg).:	5.500
Bremse:	GFA-KNORR-Scheibe 17,5" Scheibe Ø 334 mm
Bereifung:	Einfach / Zwilling
Federung:	Parabelfederung oder Luftfederaggregat
Einpresstiefe:	ET 0 / ET für Zwillingsbereifung auf Anfrage
Radanschluss:	10 x 225 mm
Mittenzentrierung:	175,5 mm
ABS:	vorbereitet

Varianten:

Gesamtlänge Maß A	Spurbreite Maß B	Federmitte Maß C
2405	2200	1400
2305	2100	1300
2205	2000	1200
2105	1900	1100
2005	1800	1000
1905	1700	900

Sondermaße auf Anfrage möglich

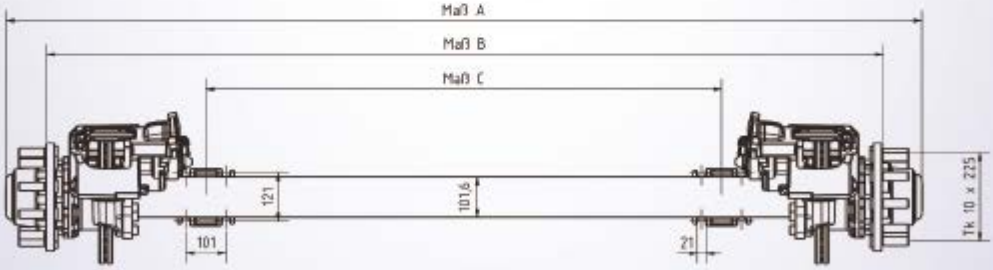

Gothaer Fahrzeugachsen GmbH

Achskörper Scheibenbremse

6,25 t Scheibenbremse

Art.-Nr.:	RD603334
Achslast (Kg):	6.250
ZA-Anh. (Kg).:	6.250
Bremse:	GFA-KNORR-Scheibe 17,5'' Scheibe Ø 334 mm
Bereifung:	Einfach / Zwilling
Federung:	Parabelfederung oder Luftfederaggregat
Einpresstiefe	ET 0 / ET für Zwillingsbereifung auf Anfrage
Radanschluss:	10 x 225 mm
Mittenzentrierung:	175,5 mm
ABS:	vorbereitet

Varianten:

Gesamtlänge Maß A	Spurbreite Maß B	Federmitte Maß C
2405	2200	1400
2305	2100	1300
2205	2000	1200
2105	1900	1100
2005	1800	1000
1905	1700	900

Sondermaße auf Anfrage möglich

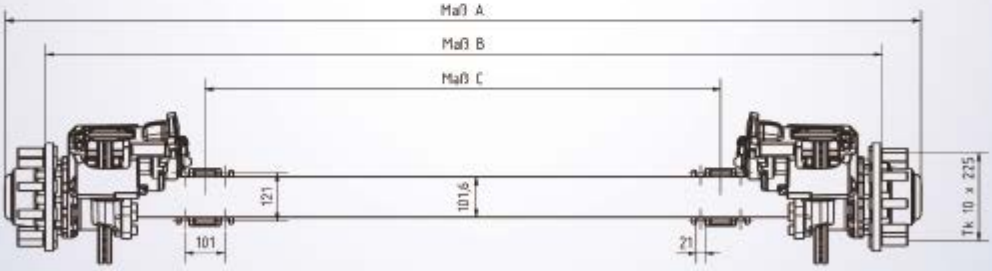

Gothaer Fahrzeugachsen GmbH

Achskörper Scheibenbremse

7,5 t Scheibenbremse

Art.-Nr.:	RD753334
Achslast (Kg):	7.500
ZA-Anh. (Kg).:	7.500
Bremse:	GFA-KNORR-Scheibe 17,5" Scheibe Ø 334 mm
Bereifung:	Zwilling
Federung:	Parabelfederung oder Luftfederaggregat
Einpresstiefe	ET 0 / ET für Zwillingsbereifung auf Anfrage
Radanschluss:	10 x 225 mm
Mittenzentrierung:	175,5 mm
ABS:	vorbereitet

Varianten:

Gesamtlänge Maß A	Spurbreite Maß B	Federmitte Maß C
2405	2200	1400
2305	2100	1300
2205	2000	1200
2105	1900	1100
2005	1800	1000
1905	1700	900

Sondermaße auf Anfrage möglich

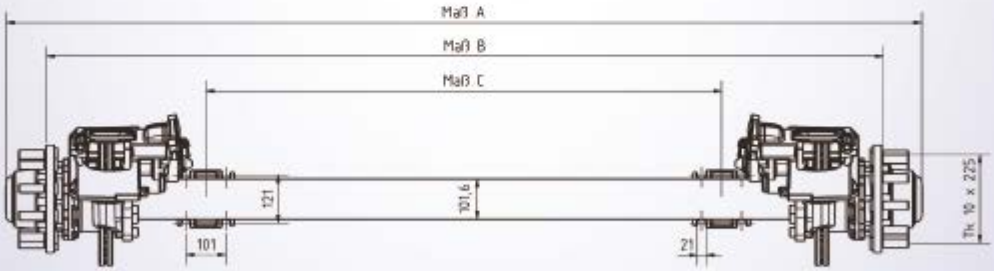

Gothaer Fahrzeugachsen GmbH

Achsstummel

Zusätzlich zu unseren Achskörpern und Achsaggregaten liefern wir Ihnen auch selbstverständlich zu allen verfügbaren Achslasten unsere Achsstummel

Achsstummel Trommelbremse

Achslast	Reifengröße / max. Ø		Bremse	TK Ø / Radanschl.
3.2 t.	17,5"	796 mm	300 x 60	205 x 6
5.0 t.	17,5"	796 mm	300 x 80	205 x 6
5.5 t.	17,5"	796 mm	300 x 100	205 x 6
6.0 t.	17,5"	796 mm	300 x 100	205 x 6
7.5 t.	17,5"	796 mm	300 x 160	225 x 10 / 205 x 6

Achsstummel Scheibenbremse

Achslast	Reifengröße / max. Ø		Bremse	TK Ø / Radanschl.
5.5 t.	17,5"	796 mm	Ø335 x 34	225 x 10
6.0 t.	17,5"	796 mm	Ø335 x 34	225 x 10
7.5 t.	17,5"	796 mm	Ø335 x 34	225 x 10

Gothaer Fahrzeugachsen GmbH

Luftfederaggregate

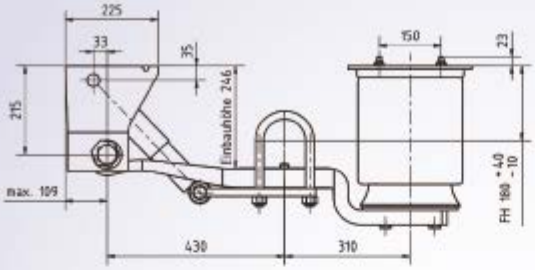

GFA-Luftfederaggregat LAU K

Fahrhöhe 180mm (mit Rohr 101,6 mm)
Senkweg 95mm + 10mm beladen ohne Luft
Senkweg 85mm + 10mm unbeladen ohne Luft
Hub ab abgesenkter Stellung 200 mm gesamt

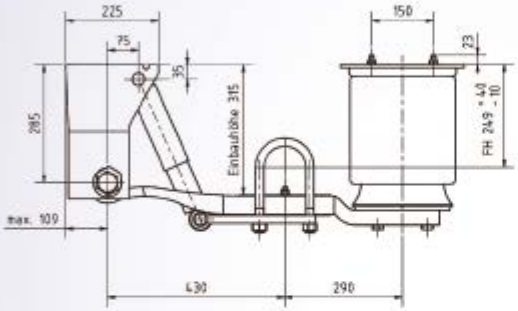

GFA-Luftfederaggregat LAU 1

Fahrhöhe 249mm (mit Rohr 101,6 mm)
Senkweg 95mm + 10mm beladen ohne Luft
Senkweg 85mm + 10mm unbeladen ohne Luft
Hub ab abgesenkter Stellung 200 mm gesamt

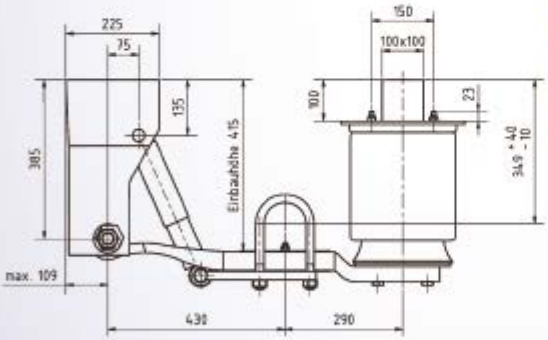

GFA-Luftfederaggregat LAU 2

Fahrhöhe 349mm (mit Rohr 101,6 mm)
Senkweg 95mm + 10mm beladen ohne Luft
Senkweg 85mm + 10mm unbeladen ohne Luft
Hub ab abgesenkter Stellung 200 mm gesamt

Gothaer Fahrzeugachsen GmbH

Luftfederaggregate

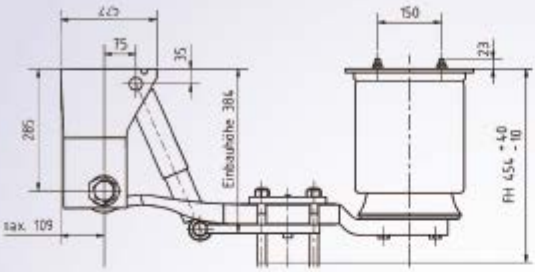

GFA-Luftfederaggregat LAO 1

Fahrhöhe 454mm (mit Rohr 101,6 mm)
Senkweg 95mm + 10mm beladen ohne Luft
Senkweg 85mm + 10mm unbeladen ohne Luft
Hub ab abgesenkter Stellung 200 mm gesamt

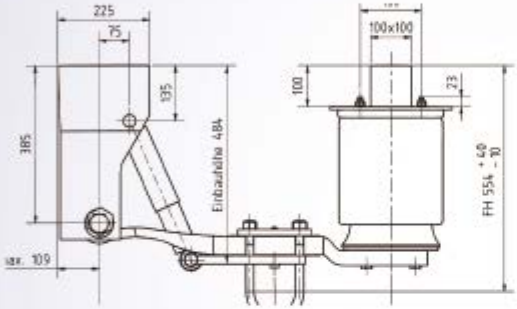

GFA-Luftfederaggregat LAO 2

Fahrhöhe 554mm (mit Rohr 101,6 mm)
Senkweg 95mm + 10mm beladen ohne Luft
Senkweg 85mm + 10mm unbeladen ohne Luft
Hub ab abgesenkter Stellung 200 mm gesamt

Gothaer Fahrzeugachsen GmbH

Parabelfederaggregate

Detailzeichnungen siehe https://gfa-germany.de/ersatzteile-2

Übersicht Parabelfederaggregate							
Typ	Bestell Nr.	zul. Achslast in kg	Stützweite S in mm	Höhe in mm	Abstand A|B in mm	Last bei A|B (Feder) Mindestbruchlast in daN	Gewicht in kg
AG-EPW 3580-S	10271016.00	3500	750	36	200 / 176	0 / 1550	44
AG-EPW 4080-S	10271017.00	4000	750	38	201 / 179	0 / 1765	46
AG-EPW 4080-M	10271027.00	4000	900	42	206 / 175	0 / 1765	53
AG-EPW 5080-S	10271018.00	5000	750	42	206 / 185	0 / 2300	49
AG-EPW 6080-S	10271019.00	6000	750	46	210 / 190	0 / 2650	52
AG-EPW 6080-M	10271020.00	6000	900	50	214 / 187	0 / 2650	60
AG-EPW 6080-L	10271021.00	6000	1020	52	216 / 183	0 / 2650	67
AG-EPW 8080-L	10271022.00	8000	1020	58	222 / 192	0 / 2650	76

Übersicht Parabelfederaggregate								
Typ	zul. Achsla in kg	Stützweite S in mm	Achsabstand AS in mm	Höhe in mm	Abstand A|B in mm	Last bei A|B (Feder) Mindestbruchlast in daN	Maß W1/W2 in mm	Gewicht in kg
AG-TPW 7080-S	2 x 3500	870	990	36	206 / 185	0 / 1550	180/120	99
AG-TPW 8080-S	2 x 4000	870	990	38	208 / 186	0 / 1765	180/120	103
AG-TPW 8080-M	2 x 4000	895	1040	38	207 / 185	0 / 1765	210/143	105
AG-TPW 8080-L	2 x 4000	1020	1140	42	212 / 181	0 / 1765	180/120	117
AG-TPW 10080-S	2 x 5000	870	990	42	211 / 191	0 / 2300	180/120	110
AG-TPW 10080-M	2 x 5000	895	1040	42	213 / 193	0 / 2300	210/143	112
AG-TPW 12080-S	2 x 6000	870	990	46	216 / 196	0 / 2650	180/120	117
AG-TPW 12080-M	2 x 6000	895	1040	46	216 / 196	0 / 2650	210/143	119
AG-TPW 12080-L	2 x 6000	1020	1140	50	219 / 192	0 / 2650	180/120	133
AG-TPW 12080-XL	2 x 6000	1045	1190	50	222 / 193	0 / 2650	210/143	134
AG-TPW 12080-XXL	2 x 6000	1140	1270	52	222 / 190	0 / 2650	180/120	146
AG-TPW 12080-XXXL	2 x 6000	1165	1320	52	228 / 190	0 / 2650	210/143	148
AG-TPW 14080-M	2 x 7000	895	1040	50	220 / 201	0 / 2650	210/143	127
AG-TPW 16080-XXL	2 x 8000	1140	1270	58	227 / 197	0 / 3530	180/120	159
AG-TPW 16080-XXXL	2 x 8000	1165	1320	58	227 / 197	0 / 3530	210/143	161

Gothaer Fahrzeugachsen GmbH

Zubehör / Reifendrucküberwachung

***ATIS Automatisches Reifendruckkontrollsystem (Automatic Tyre Inflation System)**

- im Durchschnitt 3% weniger Treibstoffverbrauch
- 10% höhere Nutzleistung der Reifen
- keine Reifenpanne mehr auf Landstraße oder Autobahn
- geringerer Reifenverschleiß auch bei runderneuerten Reifen
- kein zusätzlicher Drucklufttank notwendig
- keine Verzögerung ihrer Transporte/Lieferungen durch Reifenpanne
- auch Nachrüstung bei Gebrauchtfahrzeugen möglich

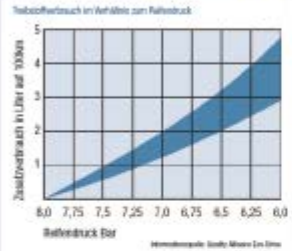

Ein perfekter Reifendruck ermöglicht mehr Kilometer mit dem gleichen Treibstoffverbrauch.

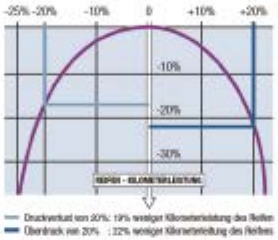

Ein perfekter Reifendruck ergibt eine höhere Kilometerleistung ihrer Reifen.

P.S.I.
THE INFLATION SYSTEM
PRESSURE SYSTEMS INTERNATIONAL

Wie funktioniert das ATIS:

Das automatische Reifendruck-Kontrollsystem verwendet Druckluft vom Anhänger oder Auflieger um an einem Reifen, der Druckverlust anzeigt, den Reifendruck automatisch zu korrigieren. Das System liefert Luft zum Reifen, sogar während der Fahrt, wobei der Achskörper als Druckkörper agiert.

Es wird eine Warnleuchte an der Kopfseite des Anhängers oder Aufliegers montiert, um durch Blinken anzuzeigen, dass es einen Druckverlust gibt und das das System diesen Druckverlust kompensiert. Ein Rückschlagventil, im Ventilschlauch eingebaut, schützt jeden einzelnen Reifen vor extremem Druckverlust, falls zum Beispiel ein Reifen platzen sollte oder aus einem anderen Grund sehr schnell Luft verliert.

Ein in der Kontrollbox integriertes Druckventil, welches den Druck im Luftbehälter kontrolliert, sorgt für den notwendigen Restdruck. Es gewährleistet auch, dass nicht zu viel Druck aus dem Luft- Bremssystem entzogen wird. Somit ist die Leistung dieser beide Systeme garantiert, weil diese Systeme primäre Systeme sind.

ATIS kann in alle gängigen Anhänger-und Aufliegerachsen bei Neufahrzeugen und auch in der Nachrüstung bei Gebrauchtfahrzeugen montiert werden.

GFA®
Gothaer Fahrzeugachsen GmbH

Zubehör

Perfekt abgestimmt auf unsere Luftfederaggregate liefern wir Ihnen gerne auch unsere Liftaggregate.

Sprechen Sie uns einfach an.

***Reifen, Felgen, Kompletträder**

Als Erstausrüster liefern wir Ihnen selbstverständlich auch Kompletträder verschiedener Premiumhersteller. Perfekt abgestimmt auf unsere Achsaggregate. Aufgrund der Typen- und Markenvielfalt sprechen Sie uns wegen ihrer speziellen Wünsche und Anforderungen einfach an.

***Hubodometer**

zur exakten Erfassung der gefahrenen Kilometer

Gothaer Fahrzeugachsen GmbH

Komponentenfertigung

CNC-Bearbeitung, Baugruppen und robotergeschweißte Bauteile

Unser vielfältiger moderner Maschinenpark ermöglicht die Bearbeitung von Kleinserien für Ersatzteile bis hin zu Serienprodukten.
Wir produzieren effizient Kleinteile von wenigen 100g bis zu Großteilen mit bis zu 800kg Stückgewicht.
Wir verarbeiten folgende Werkstoffe: Stahl, Edelstahl, Buntmetalle, Gusseisen, Aluminium, Bronze und Sondermaterialien
Wir liefern folgende Fertigprodukte inkl. Material: Gussteile, Schmiedeteile, Schweißkonstruktionen und Baugruppen mit Montagearbeiten.

Technische Details der Hauptabmessungen:

- Robotergeschweißte Bauteile bis 250 kg und max. 2.500 mm Länge

- CNC-Vertikalbearbeitung bis zu 4-Achsen bis Tischgröße 1.600 x 800 mm
- CNC-Horizontalbearbeitung bis zu 5-Achsen Tischgröße 630 x 630 bis 800x800
- CNC-Drehen bis Ø 730 mm und 1.500 mm Länge
- Rundschleifen, Flachschleifen, Pressen
- CNC-Messtechnik, Härteprüfungen, Prüfung von Oberflächen und Konturen, Rissprüfungen nach DIN EN ISO und Druckbehälterrichtlinie 2014/68/EU

GFA®
Gothaer Fahrzeugachsen GmbH

GFA
Gothaer Fahrzeugachsen GmbH
MIT UNS FAHREN SIE BESSER
gfa-germany.de

Kontakte / Ansprechpartner

Zentrale	Tel.: +49 3621 / 7303 – 0 info@gfa-germany.de
Geschäftsführung	Tel.: +49 3621 / 7303 – 0 info@gfa-germany.de
Ersatzteilservice	Tel.: +49 3621 / 7303 – 16 ersatzteile@gfa-germany.de
Vertrieb	Tel.: +49 3621 / 7303 – 14 Mobil: +49 176 47 39 75 05 vertrieb@gfa-germany.de
Komponentenfertigung	Tel.: +49 3621 / 7303 – 15 komponenten@gfa-germany.de
Technik & Konstruktion	Tel.: +49 3621 / 7303 – 19 konstruktion@gfa-germany.de
Qualitätssicherung & Service	Tel.: +49 3621 / 7303 – 32 service@gfa-germany.de

Gothaer Fahrzeugachsen GmbH
Hans-C.-Wirz-Str. 4
D-99867 Gotha

☎ **+49 36 21 / 73 03 - 0**
+49 36 21 / 73 03 - 50
✉ **info@gfa-germany.de**

Gothaer Fahrzeugachsen GmbH

Gothaer Fahrzeugachsen

Qualität „Made in Germany“ · Sicher · Wirtschaftlich

Gothaer Fahrzeugachsen GmbH

www.gfa-germany.de · info@gfa-germany.de · Telefon +49 3621/7303-0